平成２９年（２０１７年）度
秋季近畿地区高等学校野球大会
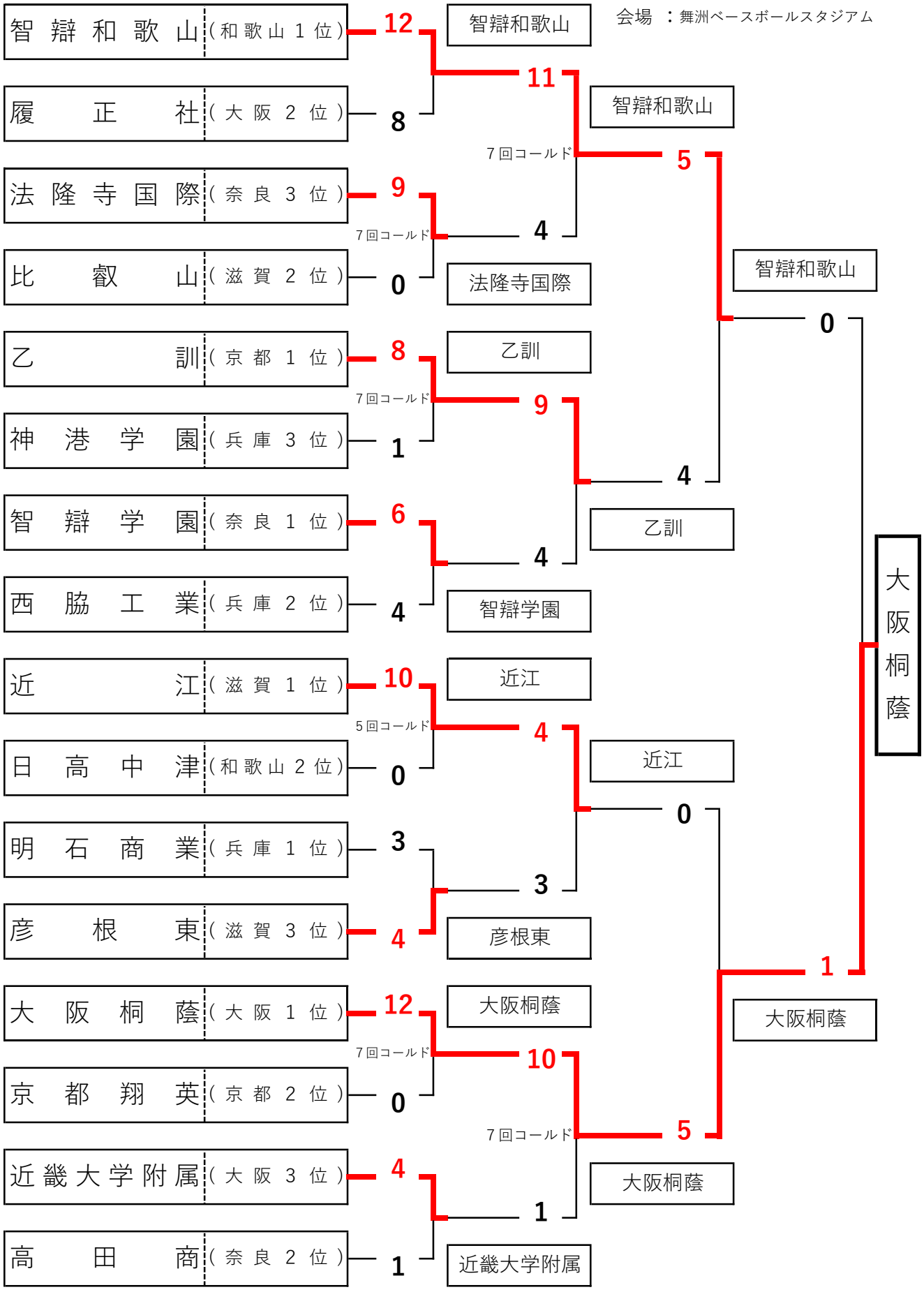
主管　：(一財)大阪府高等学校野球連盟
会場　：舞洲ベースボールスタジアム