平成３０年（２０１８年）度
秋季近畿地区高等学校野球大会
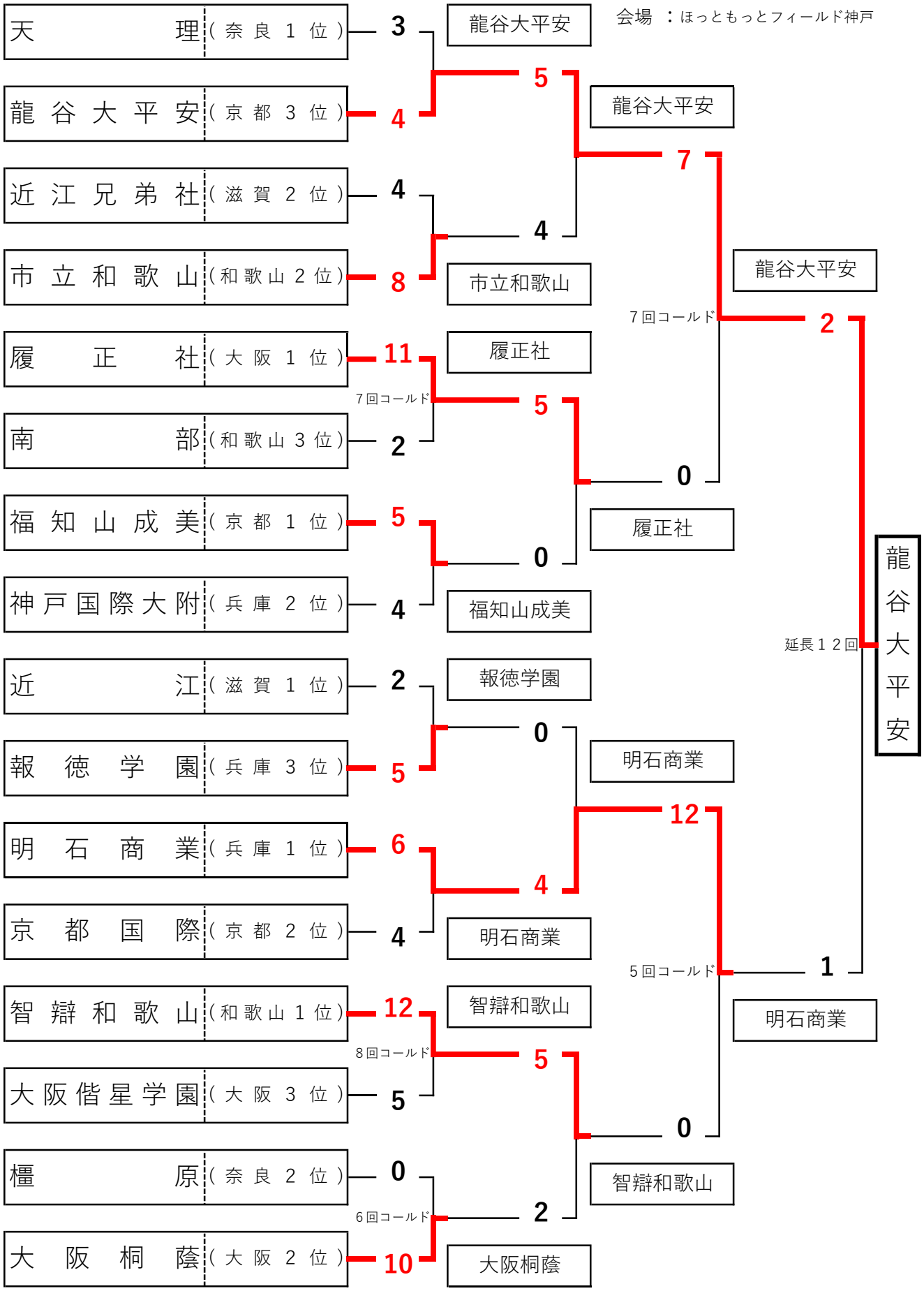
主管　：(一財)兵庫県高等学校野球連盟
会場　：ほっともっとフィールド神戸