令和元年（２０１９年）度
秋季近畿地区高等学校野球大会
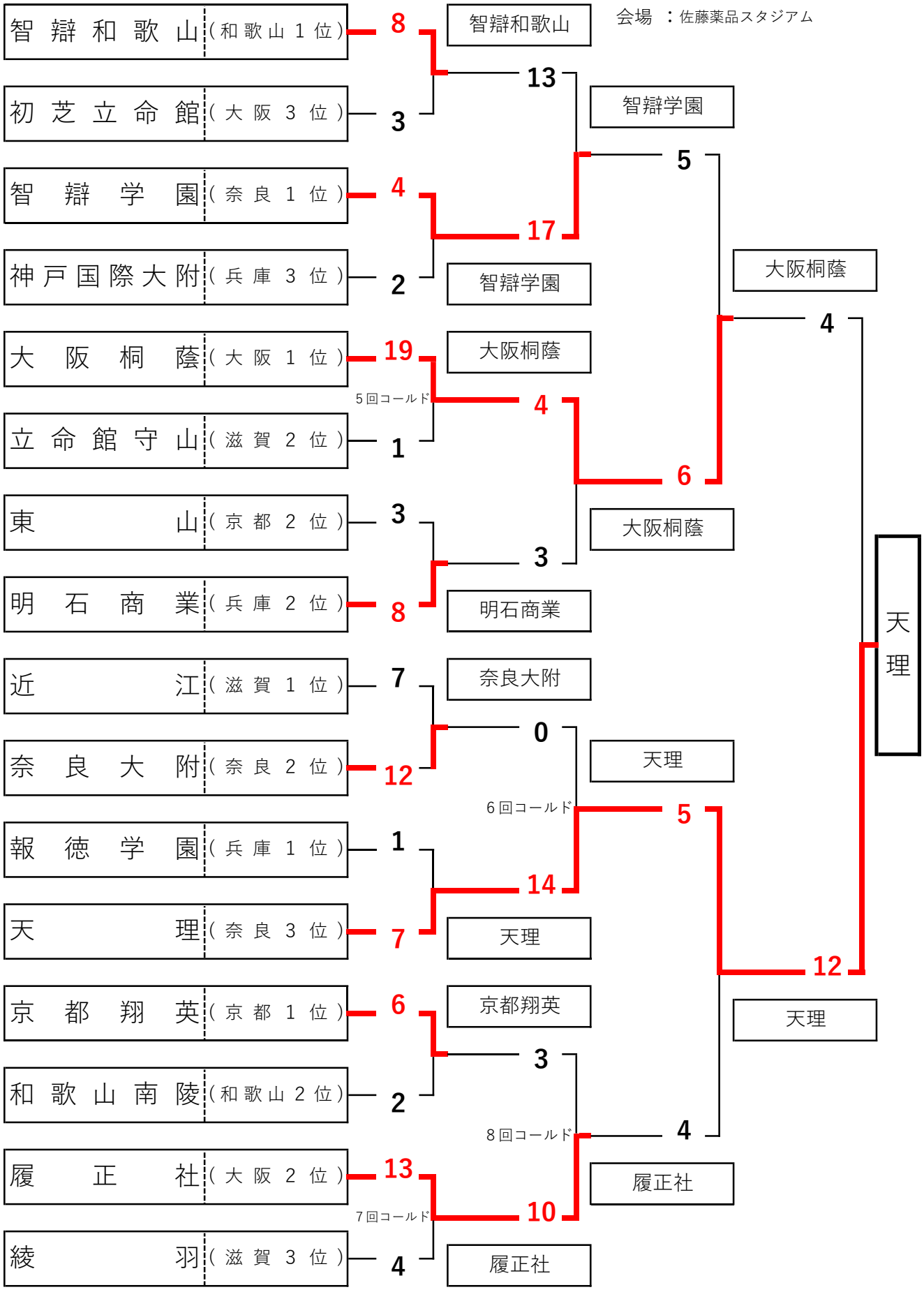
主管　：(一財)奈良県高等学校野球連盟
会場　：佐藤薬品スタジアム