# 令和２年（２０２０年）度
# 秋季近畿地区高等学校野球大会

*無観客、無観戦で実施。選手及び控え選手のみ入場可。
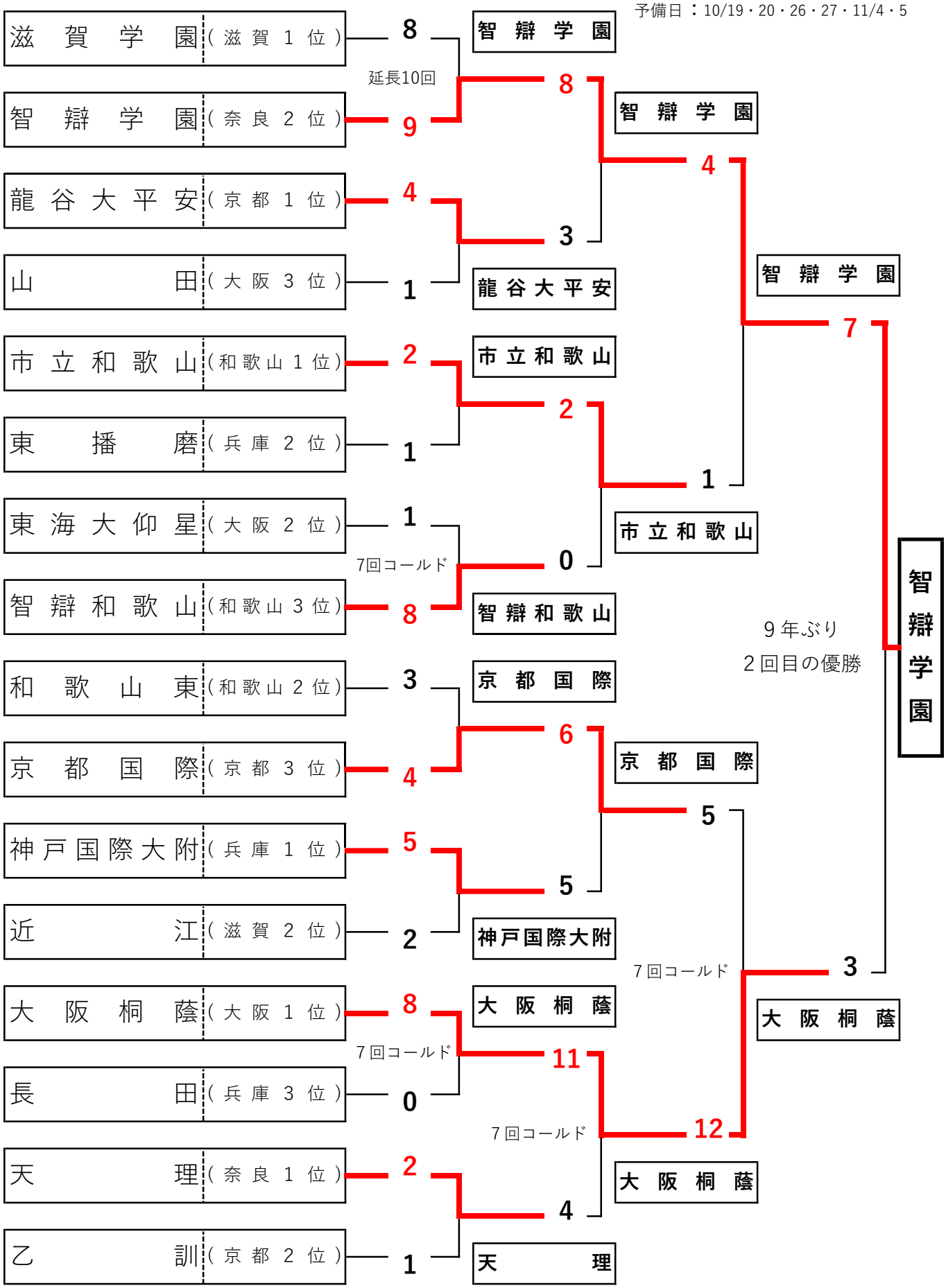
主管　：(一財)京都府高等学校野球連盟
会場　：わかさスタジアム京都
予備日：10/19・20・26・27・11/4・5