令和３年（２０２１年）度
秋季近畿地区高等学校野球大会
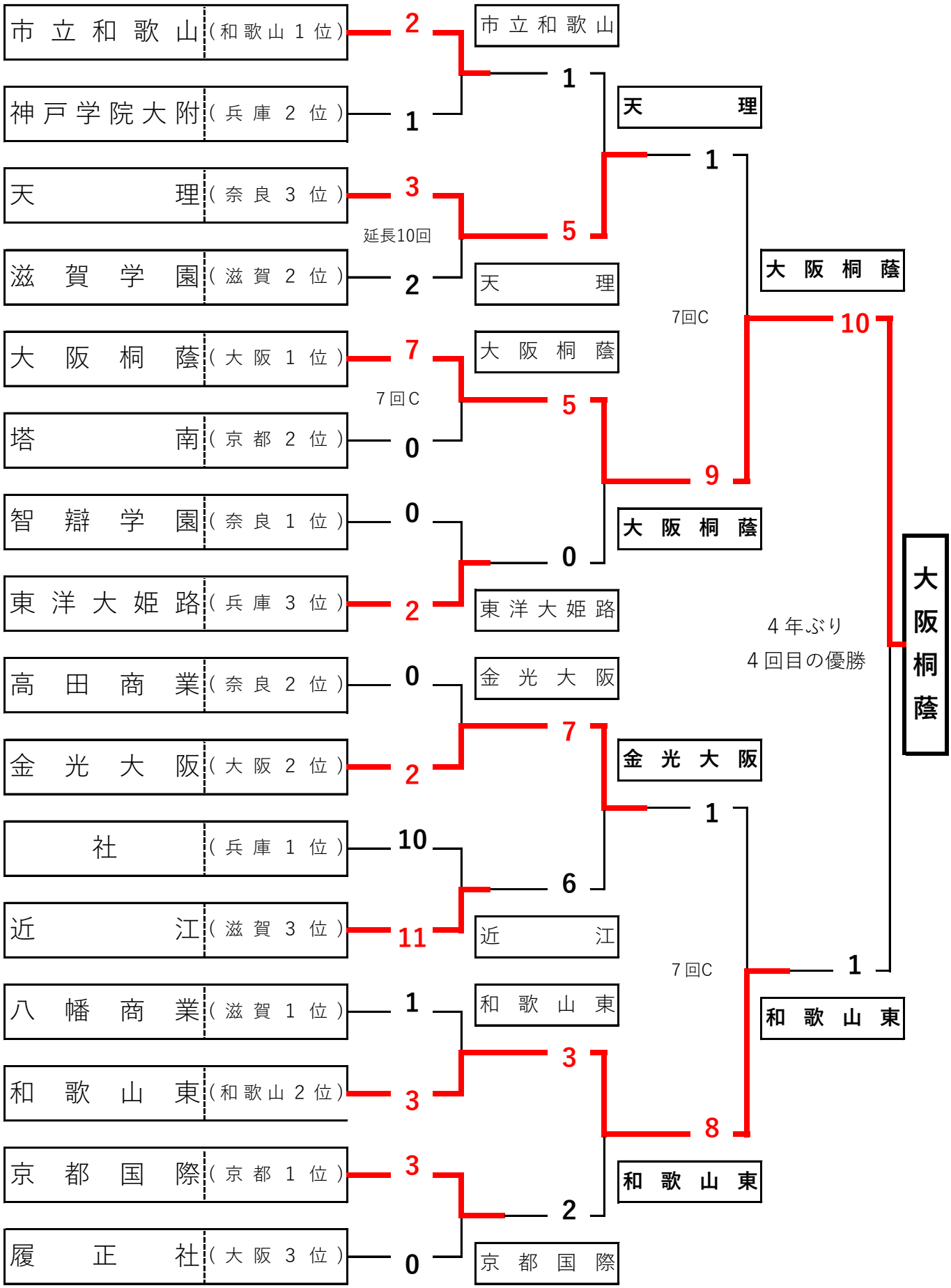
主管　：(一財)滋賀県高等学校野球連盟
会場　：皇子山球場