令和４年（２０２２年）度
秋季近畿地区高等学校野球大会
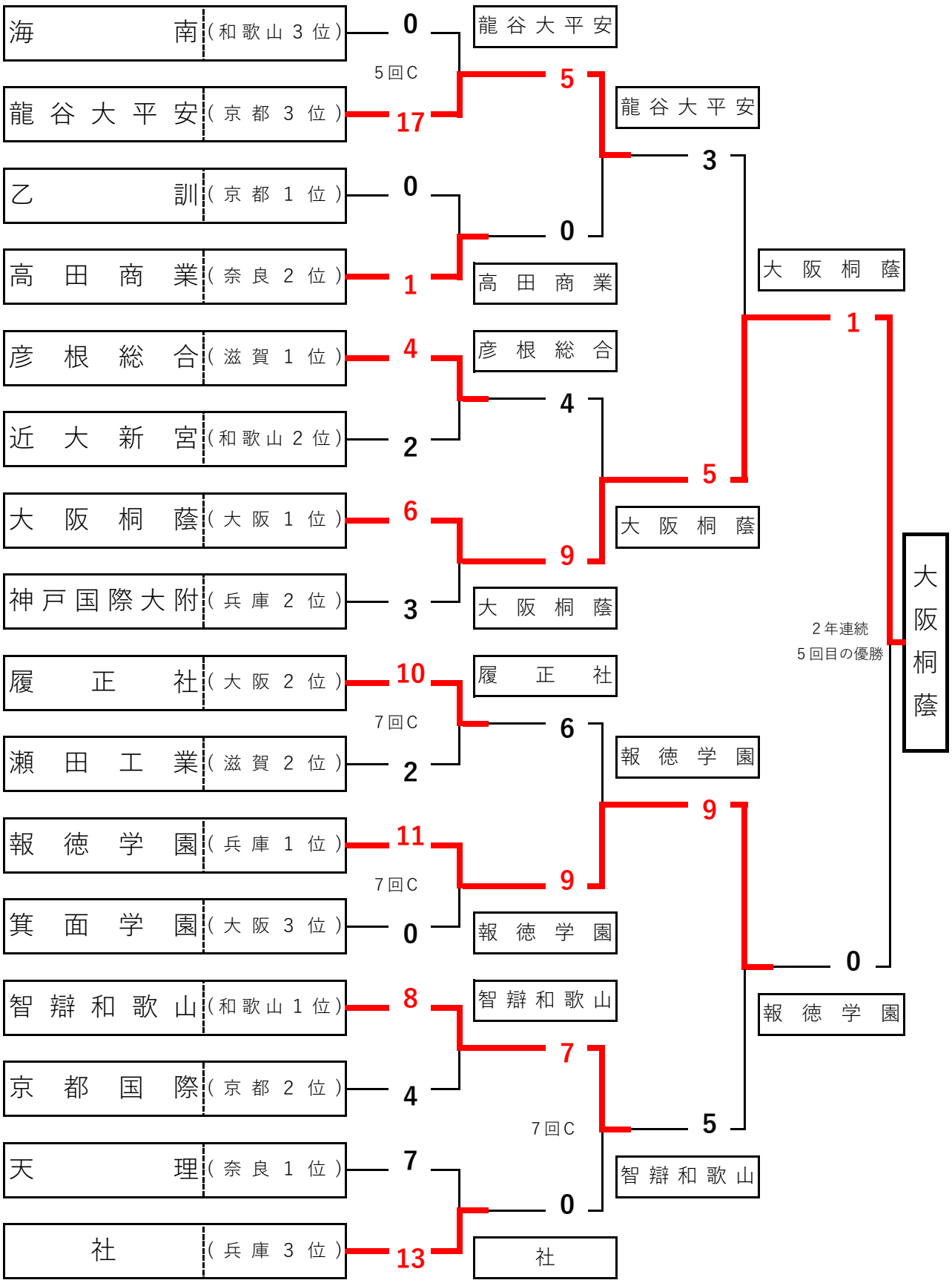
主管　：(一財)和歌山県高等学校野球連盟
会場　：紀三井寺公園野球場