令和７年（２０２５年）度
秋季近畿地区高等学校野球大会
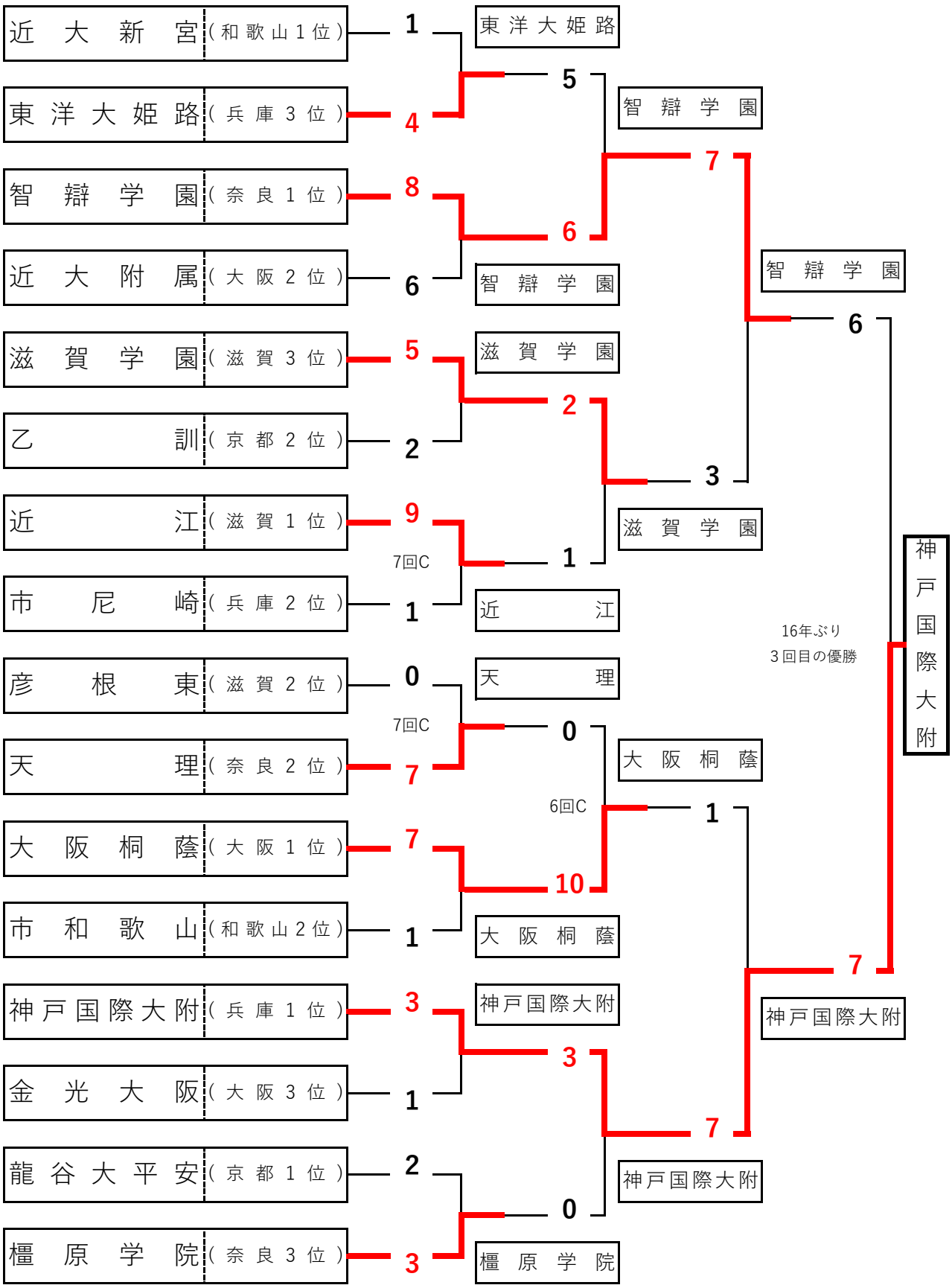
主管　：(一財)奈良県高等学校野球連盟
会場　：さとやくスタジアム